EUCERK 204

Минимальная тепловая мощность*	57	[кВт]
Максимальная тепловая мощность*	226,5	[кВт]
Минимальное давление газа на входе	20	[мбар]
Максимальное давление газа на входе	300	[мбар]
Максимальный расход природного газа	21,58	[м^3/ч]
Максимальный расход сжиженного газа	15,77	[кг/ч]
Диаметр излучающих труб	315	[мм]
Размеры газогорелочного блока	1140x950x940	[мм]
Размеры одинарного модуля	480 x 390	[мм]
Размеры двойного модуля	800 x 390	[мм]
Стандартная длина линии (одинарная труба)	168	[м]
Стандартная длина линии (двойная труба)	102	[м]
Длина стандартного модуля	3 или 6	[м]
Длина модуля на заказ	по запросу	[м]
Вес одинарного модуля	16	[кг/м]
Вес двойного модуля	23	[кг/м]
Общий вес газогорелочного блока и газовой рампы	190	[кг]
Вес опорной конструкции блока	41	[кг]
Диаметр дымохода	150	[мм]
Модель газовой горелки	WG30	
Максимальная электрическая мощность	2,30	[кВт]

*H_s согласно требованиям EN 437

РАЗМЕРЫ

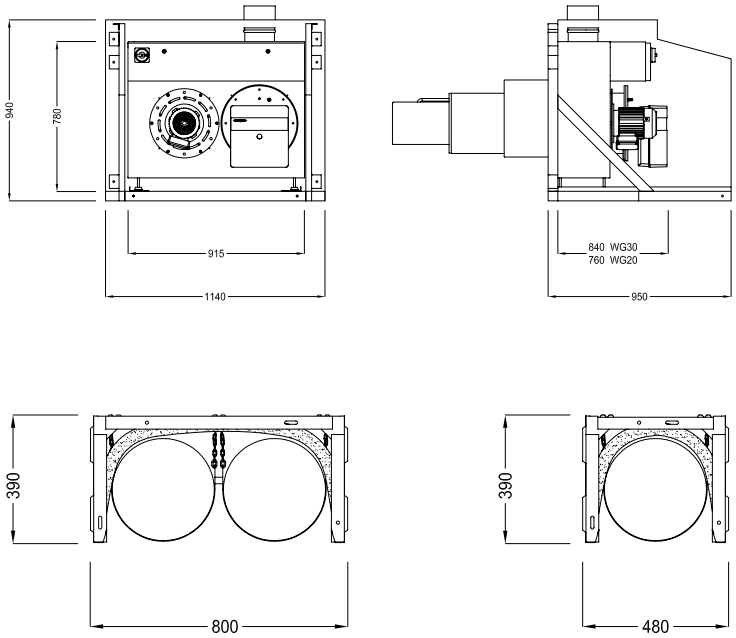

CARLIEUKLIMA S.p.A. - Via Fossaluzza, 12 - 33074 Fontanafredda (PN), ITALIA - Tel: (+39) 0434.599311 - Fax: (+39) 0434.599320 - info@carlieuklima.it
www.carlieuklima.it - Cod. Fisc. ed Isciz. Reg. Imprese PN 0088490265 - Partita IVA 01265170934 - Cap. Sociale EUR 1.000.000,00 i.v.